防爆感應式接點壓力錶

型號: ECI

簡介

ECI　接點壓力錶採用作動元件作為量測元件，可根據量測介質選用不同作動元件，適用具黏稠性的介質壓力量測，並透過儀表指標的觸點與設定指針的觸點相接通(斷開)控制系統中電路的開關，以達自動控制和警報功能。

因應客製化形式多變，照片僅供參考，實際外型請與業務確認。
(本型錄文句規格若有更動，以最新版本為準)

特色

- 提供 OEM 服務
- 防爆感應式接點開關採 SPST 型式，可安裝於 4″ / 6″ 壓力表上
- 採非接觸－感應式接點，符合防爆標準 防爆等級 Exib II CT6
- 專為微壓量測設計
- 可填充流體，防護等級 IP65

主要規格

▼適用連接錶徑
4″ ,6″
▼鏡面
安全玻璃
▼壓力接續部
材質: 不鏽鋼 316
焊接 / O 環密封
螺紋尺寸: 1/4″ ,3/8″ ,1/2″
螺紋規格: BSPT, NPT, PF
▼壓力範圍
表壓▼
0...100kg/cm^2
(或指定至 400 kg/cm^2)
負壓▼
-760mmHg...0
聯成壓▼
0...±0.6kg/cm^2
▼適用流體
與不鏽鋼 316 兼容的液體及氣體
▼環境溫度
-20°C to +60°C
▼流體溫度
+100°C
▼填充流體
(限 2500mmH_2O 以上)
絕緣油
▼溫度影響
以 20°C 為標準, ±8 °C 最大誤差±0.5% F.S
▼防護等級
IP54 (標準) / IP65 (選項)
▼防爆等級
Exib II CT6

其他規格

▼上蓋材質
不鏽鋼
▼上蓋固定方式
內卡旋蓋式
可透過旋鈕調整接點位置
▼外殼
不鏽鋼 304
▼接線型式
內藏式接線盒型
▼接點型式
SPST (常閉 / 常開)
▼接點功能
單接上限 (1a) / 單接下限 (1b) / 雙接上下限 (1a1b) / 雙接下上限 (1b1a) / 雙接上上限 (2a) / 雙接下下限 (2b)
詳細請參考單 / 雙接點接線方式
▼接點數量
SPSTx1 / SPSTx2 / SPSTx4
▼接點材質
>110V (80%銀、20%鎳、10μm 黃金電鍍)
≦36V 黃金
▼指針
鋁烤黑漆
▼面板
紅黑刻劃
壓力單位刻劃、刻度、顏色等可依需求訂製
▼感測元件
巴登管
材質: 不鏽鋼 316
▼保護設計 (選項)
加裝防爆孔 (限 4″)
▼機芯
不鏽鋼
▼壓力錶精度
±2.5%F.S. (標準)
±1.6%F.S. (選項)
±1.0%F.S. (選項)
▼設定點精度
±4.0%F.S.
▼最大工作電壓
380VAC / 220VDC
▼最大電流
1A
▼接點功率
30VA
▼工作壓力
穩壓 3/4* 全刻劃
波動 3/4* 全刻劃
脈衝 1*全刻劃

接點接線方式

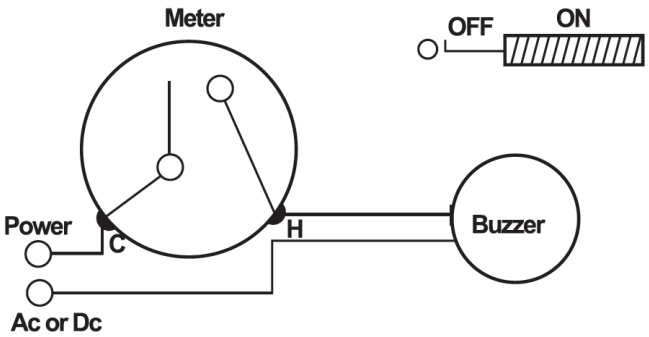

單接上限（1a）

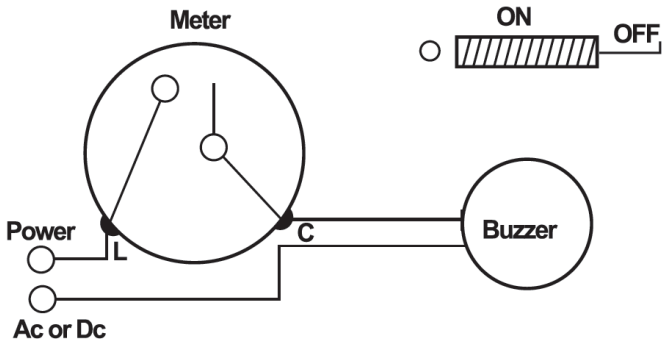

單接下限（1b）

雙 接 點		
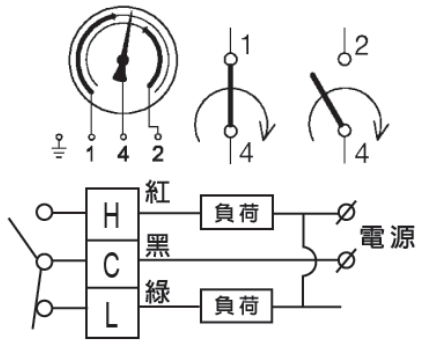	壓力指示針到達左邊設定針（綠針）時，第1接點斷開（迴路斷）； 壓力指示針到達右邊設定針（紅針）時，第2接點導通（迴路通） （NC + NO）<正壓：左→右> 開關模式：SPST X 2	1a1b
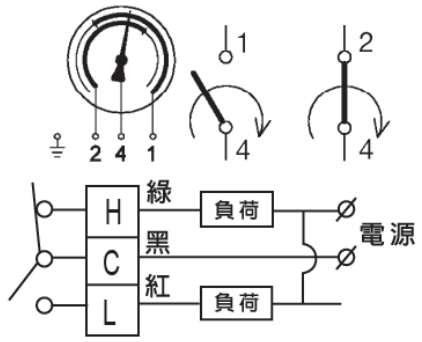	壓力指示針到達左邊設定針（紅針）時，第1 接點導通（迴路通）； 壓力指示針到達右邊設定針（綠針）時，第2接點斷開（迴路斷） （NO + NC）<正壓：左→右> 開關模式：SPST X 2	1b1a
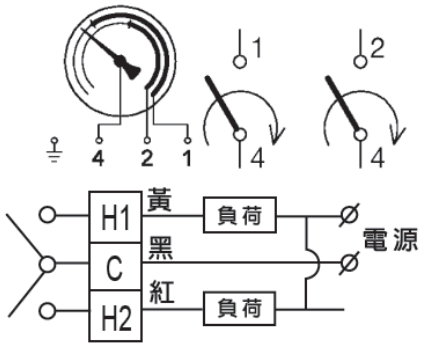	壓力指示針到達左邊設定針（黃針）時，第1 接點導通（迴路通）；壓力指示針到達右邊設定針（紅針）時，第2 接點導通（迴路通） (NO –常開x 2)<正壓：左→右> 開關模式：SPST X 2	2a
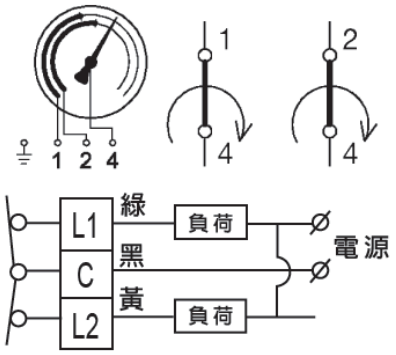	壓力指示針到達左邊設定針（綠針）時，第1接點斷開（迴路斷） 壓力指示針到達右邊設定針（黃針）時，第2接點斷開（迴路斷） (NC –常閉x 2)<正壓：左→右> 開關模式：SPST X 2	2b

安裝型式

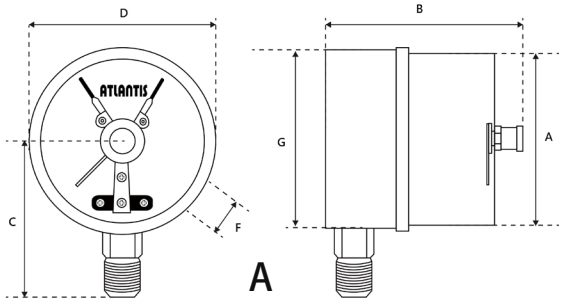

A

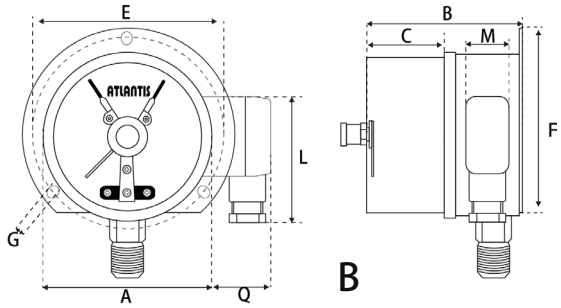

B

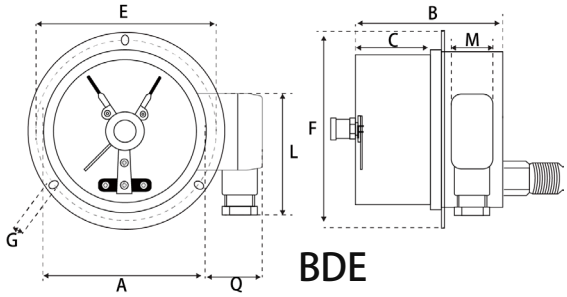

BDE

型式錶徑對應表

安裝型式	4″	6″
A	●	●
B	●	
BDE	●	●

如何選型

防爆感應式接點壓力錶 ECI									
標準	選型規格	Code	項目	Code	項目	Code	項目	Code	項目
04	連接面徑	04	4″	06	6″	–	–	–	–
1a1b	接點功能	1a	單接上限	1b	單接下限	1a1b	雙接上下限	1b1a	雙接下上限
		2a	雙接上上限	2b	雙接下下限	–	–	–	–
2	接點數量	1	SPSTx1	2	SPSTx2	4	SPSTx4	–	–
316	接續部材質	316	不鏽鋼 316	O	其他請指定	–	–	–	–
316	巴登管材質	316	不鏽鋼 316	O	其他請指定	–	–	–	–
2	螺紋尺寸	2	1/4″	3	3/8″	4	1/2″	O	其他請指定
N	螺紋規格	P	BSPT	N	NPT	F	PF	O	其他請指定
自訂	壓力範圍	表壓▼ 0…100kg/cm² (或指定至 400 kg/cm²) 負壓▼ -760mmHg…0 聯成壓▼ 0…±0.6kg/cm² 可訂製壓力單位 (inHg, mmHg, cmHg, etc…)，單 / 雙刻劃							
C	精度	A	±1.0%F.S.	B	±1.6% F.S.	C	±2.5% F.S.	–	–
/D	其他需求	/A	第三方公證報告			/B	檢驗報告		
		/C	吊牌			/D	訂製面板（刻度、顏色、單位等）		
		/E	加裝隔膜			/F	填充絕緣油		
		/G	膜片 PTFE 塗佈			/H	內部擋針 (過壓保護)		
		/I	最大電壓 AC 380 V			/J	Epoxy 塗佈		
		/K	加裝防爆孔			/L	外殼不鏽鋼 316		
		/M	接點材質: 鉑銥合金			/N	接點材質: 純銀 999		

選型範例: ECI - 04 - 1a1b - 2 - 316 - 316 - 2 - N - (0…100kg/cm²) - C + /D